BOSTON BIOETANOL VEDOVN SVART

BIO-20-239

Klassisk smart biopeis med et autentisk utseende

TEKNISKE SPESIFIKASJONER

Brannkar

Anbefalt luftutveksling	1
Avtrekk/skorstein	Ikke påkrevd
Brenner	1,3 Liter Premium
Brennetid	6 timer
Brennstoff	Bioetanol
Fjernkontroll	Nei
Flammelengde	13 cm
Forbruk	0,21 L/t
Justerbar	Ja
Kapasitet	1,3 Liter
Krever strøm	Nei
Minimum romstørrelse	40 m³
Styring	Manuell
Varmeeffekt (Max)	1,9 kW

Størrelse

Dybde	34 cm
Høyde	98 cm
Lengde/bredde	52 cm
Vekt	33 kg

Type

Bruk	Innendørs
Garanti	2 år
Produsent	ScandiFlames

Utseende

Farge	Svart
Glass inkludert	Ja
Materiale	Stål
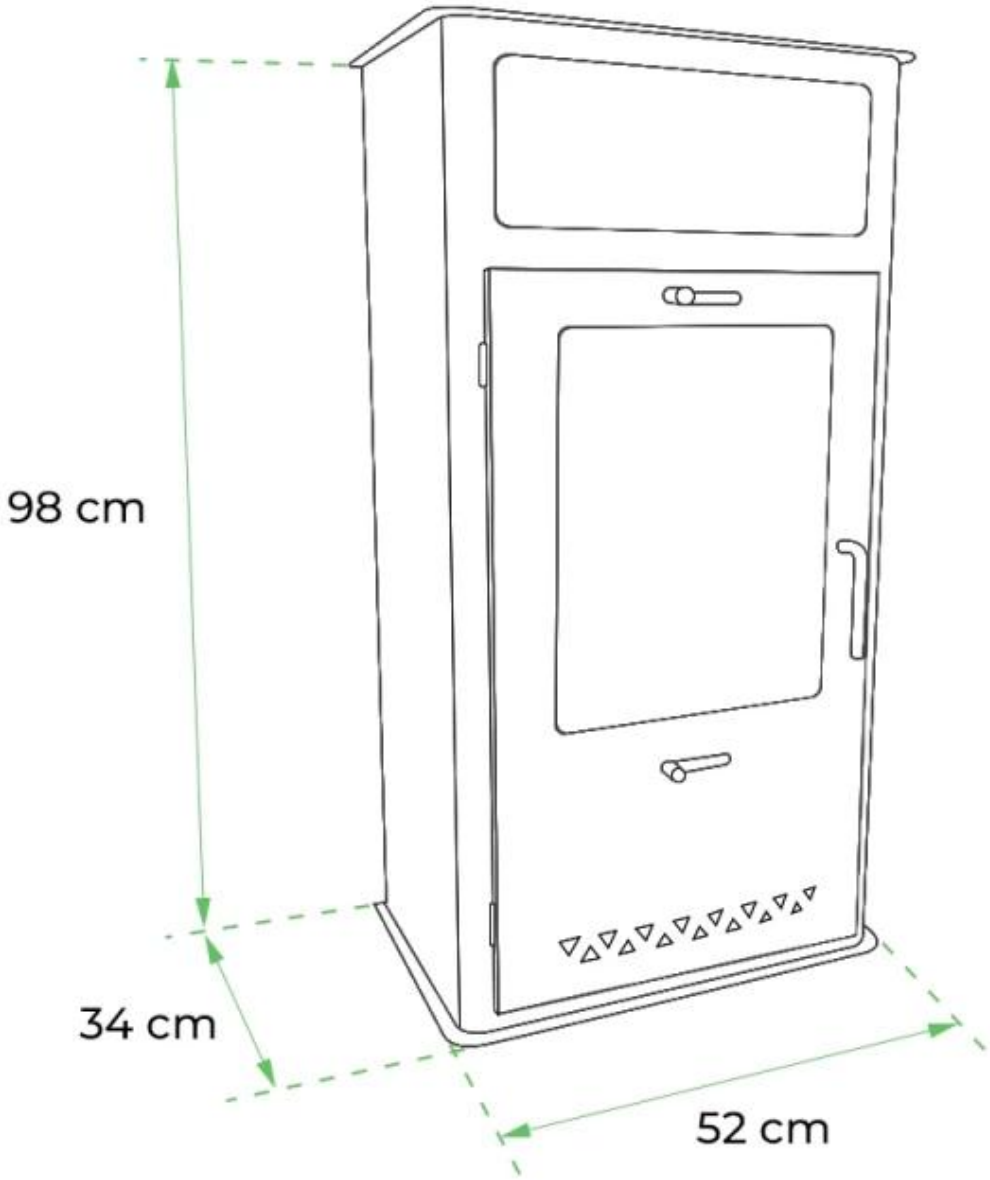
TEKNISK TEGNING