AUTOMATISK OG FJERNSTYRT BRANNKAR - 182 CM

BIO337

Automatisk bioetanol brannkar, som enkelt tennes, slukkes og justeres med en fjernkontroll.

TEKNISKE SPESIFIKASJONER

Brannkar

Brenner	Automatic
Brennetid	13 timer
Brennstoff	Bioetanol
Fjernkontroll	Ja (medfølger)
Flammelengde	153,4 cm
Flammenivåer	1 flammenivå
Forbruk	1,9 L/t
Justerbar	Nei
Kapasitet	25 Liter
Krever strøm	Ja
Minimum romstørrelse	140 m³
Styring	Fjernkontroll
Varmeeffekt (Max)	12,4 kW

Størrelse

Dybde	24 cm
Høyde	21,1 cm
Lengde/bredde	182 cm
Vekt	58 kg

Type

Bruk	Innendørs
Garanti	2 år
Montering	Automatisk Biopeis Brenner

Utseende

Farge	Rustfritt stål
Form	Rektangulær
Materiale	Rustfritt stål
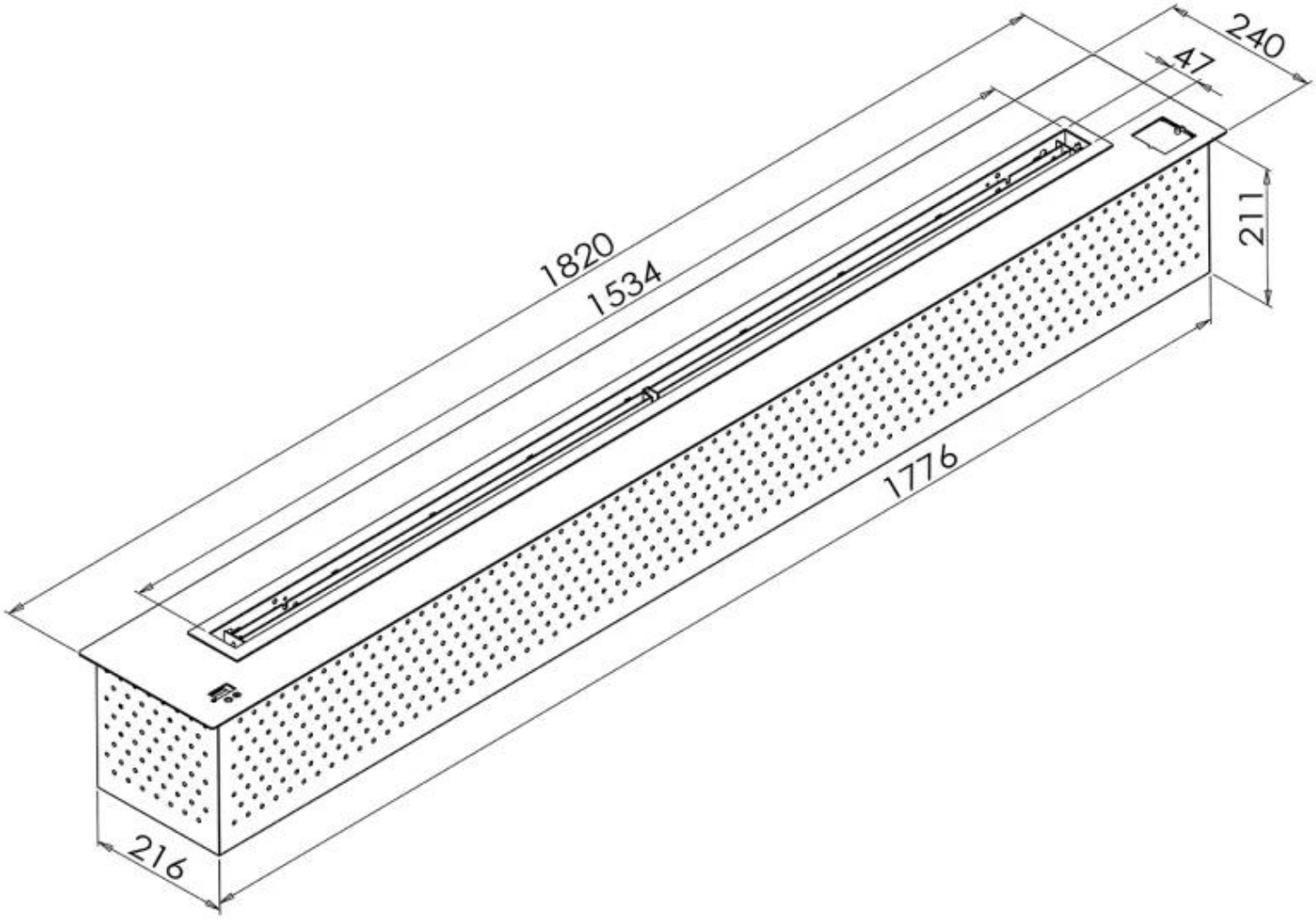
TEKNISK TEGNING